D4

TRACTOR DE CADENAS

Potencia neta (2.200 rpm)

SAE J1349	95 kW (128 hp)
ISO 9249	97 kW (130 hp)
ISO 9249 (DIN)	132 mhp

Peso en orden de trabajo

D4	13.500 kg (29.800 lb)
D4 LGP	14.350 kg (31.600 lb)

El Motor Cat®C7.1 cumple con las normas de emisiones MAR-1 de Brasil y Stage III de China para uso fuera de carretera, equivalentes a Tier 3 de la EPA de EE.UU./Stage IIIA de la Unión Europea.

EL CAT® D4

RENDIMIENTO SUPERIOR DE NIVELACIÓN

El Tractor Topador Cat® D4 (anteriormente D6K) combina la máxima eficiencia del combustible con la potencia y la precisión para distinguirse en una amplia gama de trabajos. El diseño equilibrado y las tecnologías disponibles como Cat Grade con Slope Assist™ y Cat Grade con 3D lo hacen el tractor ideal para la nivelación de acabado.

UN NUEVO NOMBRE, EL MISMO RENDIMIENTO DE CATEGORÍA MUNDIAL

El mismo modelo D6K, siempre valorado por su excelente rendimiento de nivelación, ahora se le conoce como D4. La actualización es parte de un esfuerzo que busca simplificar los nombres de los tractores topadores Cat. La gama de tractores topadores Cat pasó por un cambio de nombres, desde el más pequeño (D1) hasta el más grande (D11), con un modelo por clase de tamaño y solo se usaron las letras "R", "K" y "T" para identificar las series. Aunque el nombre puede variar un poco, el modelo D4 sigue ofreciendo la productividad y la eficiencia que usted necesita para sacarle el máximo partido a su inversión en equipos.

MÁS INTELIGENTE

Aumente su productividad con las tecnologías instaladas de fábrica, como Cat Grade con Slope Assist™ y Cat Grade con 3D. Deje que las tecnologías de Administración de equipos le proporcionen datos útiles para que sus máquinas, y su lugar de trabajo, funcionen de manera más eficiente.

UNA EFICIENCIA DEL COMBUSTIBLE HASTA 18 % MAYOR

Características tales como el motor y el tren de fuerza eficientes, las modalidades ecológicas, la reducción del funcionamiento en vacío y el ventilador hidráulico proporcional a la demanda lo ayudan a ahorrar combustible. Las opciones de tecnología lo ayudan a aumentar la productividad en menos tiempo, lo que contribuye aún más al ahorro de combustible.

EQUILIBRADO

El modelo D4 está construido para ofrecerle un equilibrio óptimo para la nivelación. El tren de rodaje está diseñado para ofrecer un desplazamiento más uniforme y un rendimiento óptimo en la nivelación de acabado.

En comparación con el modelo anterior D6K.

ÁGIL

La maniobrabilidad superior, la aceleración veloz y la respuesta dinámica de la dirección ayudan a reducir los tiempos de ciclo para que complete el trabajo rápidamente.

POTENTE

Un Motor C7.1 Cat ofrece una potencia fiable y una eficiencia del combustible excelente. La potencia se mantiene en ambas cadenas cuando gira, lo que ofrece una mayor capacidad para utilizar cargas completas en la hoja.

EQUILIBRADO

El diseño del tren de rodaje, con ocho rodillos inferiores y dos rodillos superiores, está optimizado para lograr una nivelación de acabado uniforme y un mejor desplazamiento, incluso a velocidades de nivelación más rápidas.

VERSÁTIL

La hoja de Inclinación Orientable de Potencia Variable (VPAT, Variable Pitch Angle Tilt) le proporciona el ancho y la capacidad para mover materiales, así como la delicadeza que necesita para conseguir una nivelación de acabado uniforme.

GRAN RENDIMIENTO MENOR GASTO EN COMBUSTIBLE

El ahorro en combustible comienza con la transmisión hidrostática, que mantiene automáticamente la velocidad del motor para ajustarse a los requisitos de la aplicación. Así podrá trabajar siempre en niveles óptimos de potencia y eficiencia del combustible.

AHORRO DE COMBUSTIBLE

En aplicaciones más ligeras, como la nivelación de acabados, la modalidad Eco reduce la velocidad del motor, a la vez que mantiene la velocidad de desplazamiento. El resultado es un ahorro de combustible de entre el 5 y el 18 %, dependiendo de la aplicación. Cuando se necesita más velocidad del motor, la modalidad Eco responde rápidamente para satisfacer la demanda.

FUNCIONAMIENTO EN VACÍO REDUCIDO

El control automático de velocidad del motor reduce la velocidad del motor cuando está en funcionamiento en vacío para ahorrar más combustible. El cronómetro de parada en vacío del motor seleccionable apaga la máquina después de un tiempo específico de funcionamiento en vacío para ayudar a ahorrar combustible y cumplir con las normas de funcionamiento en vacío.

REFRIGERACIÓN EFICIENTE

El paquete de enfriamiento permite un mayor flujo de aire gracias a la reducción de la velocidad del ventilador para proporcionar una mayor eficiencia. El ventilador hidráulico proporcional a la demanda reduce automáticamente la velocidad en condiciones de frío para ayudar a ahorrar combustible.

ESPACIO DE OFICINA

La cabina grande y silenciosa ofrece comodidad durante todo el día. La excelente visibilidad de la hoja, los bordes y los espacios reducidos lo ayudan a trabajar con mayor precisión. Entre y salga de la cabina fácilmente gracias a las amplias aberturas de las puertas.

TRABAJE CON COMODIDAD

El asiento con suspensión neumática suaviza la conducción, mientras que los controles ergonómicos de la palanca universal montada en el asiento aíslan las vibraciones. El sistema de calefacción, ventilación y aire acondicionado enfría rápido y hace circular el aire cerca del operador para ofrecer más comodidad.

TOME EL CONTROL

Mediante la palanca universal sencilla se controla la velocidad, el sentido y la dirección. Disfrute de una respuesta rápida de la hoja y de los controles electrohidráulicos precisos con ajuste de sensibilidad: fina, media y gruesa. Velocidades preseleccionadas de avance o retroceso con control bidireccional, que reducen el esfuerzo y aumentan la eficiencia.

MANTÉNGASE INFORMADO

La pantalla de cristal líquido (LCD, Liquid Crystal Display) protege contra el deslumbramiento y se puede leer fácilmente de día o de noche para supervisar el funcionamiento de la máquina, su estado y los ajustes del implemento. La pantalla muestra la cámara de visión trasera optativa, así como la información de Slope Assist™ y Slope Indicate.

GANE LA

VENTAJA COMPETITIVA

Una selección sin precedentes de características tecnológicas lo ayudarán a sacarle el máximo provecho a su inversión en equipos.

+ Las opciones de tecnología Grade ayudan a los operadores con diversos niveles de habilidad a alcanzar la nivelación objetivo de forma más rápida y con mayor precisión.
+ Las características de asistencia al operador funcionan en segundo plano para facilitar la operación de la máquina.
+ Todos los sistemas Cat Grade son compatibles con radios y estaciones base de Trimble, Topcon y Leica.
+ Las tecnologías Link, las funciones remotas de actualización y solución de problemas y herramientas tales como Administración de equipos lo ayudan a conectarse con su equipo y ahorrar tiempo y dinero en servicio y mantenimiento.

LA TECNOLOGÍA CAT® ES COMO TENER UN INSTRUCTOR EN LA CABINA

TECNOLOGÍA CAT

AUMENTE SU PRODUCTIVIDAD

¿NO HAY SEÑAL DE GPS? NO HAY PROBLEMA

Cat Grade con Slope Assist™ mantiene automáticamente la posición de la hoja preestablecida por el operador sin una señal de GPS. Póngalo a trabajar en la construcción de plataformas, la creación de planos de diseño sencillos sobre la marcha o donde no esté disponible el GPS. Slope Assist funciona perfectamente junto con los sistemas GPS 3D.

PRIMERA PASADA HASTA LA NIVELACIÓN DE ACABADO

Cat Grade con 3D integrado de fábrica utiliza una señal de GPS para ajustar automáticamente los movimientos de la hoja (tanto levantamiento como inclinación) a medida que sigue el diseño. Ahorre tiempo, mano de obra y materiales en todas las fases del trabajo. La pantalla táctil Grade de 10" (254 mm) funciona como un teléfono inteligente, para que los operadores puedan tomarla con facilidad y rapidez. Las antenas y los receptores están montados en la parte superior de la cabina, lo que elimina la necesidad de mástiles para la hoja.

LISTO CUANDO LO NECESITE

Opción Lista para Instalación de Accesorio (ARO, Attachment Ready Option) con Assist significa que su tractor topador viene listo de fábrica para la instalación sencilla de un sistema de control de nivelación. La tecnología ARO incluye el sistema Slope Assist y otras características que ayudan a los operadores a mejorar su productividad.

¿Ya invirtió en equipos de tecnología para nivelación? Puede instalar sistemas para nivelación de Trimble, Topcon y Leica en la máquina.

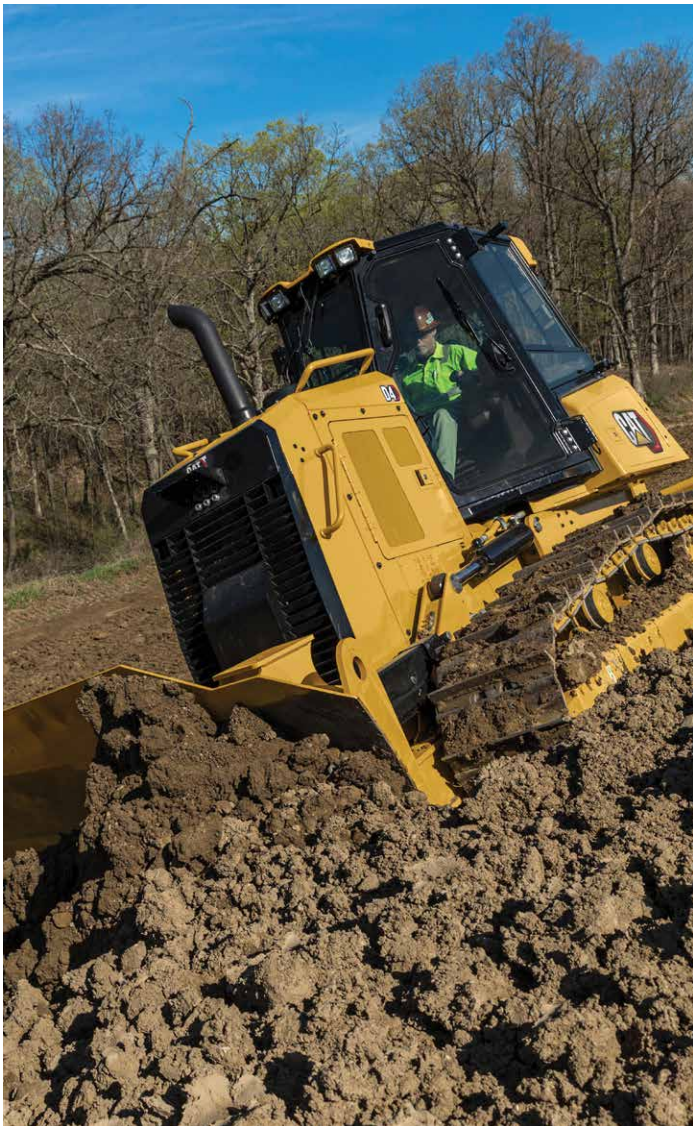

AYUDAS PARA LOS OPERADORES

PARA OBTENER RESULTADOS ÓPTIMOS

PENDIENTES SIMPLIFICADAS

Cat Slope Indicate muestra la pendiente transversal y la orientación longitudinal de la máquina en el monitor principal, lo que permite que los operadores trabajen en las pendientes con mayor precisión.

OPERADOR ESTABLE

La opción Stable Blade facilita la obtención de superficies más uniformes cuando se opera manualmente. Funciona a la perfección con la información para la hoja ingresada por el operador para reducir las imperfecciones y obtener una superficie más uniforme.

SIGA EMPUJANDO

La opción de Control de tracción automático reduce el resbalamiento de las cadenas en terrenos con malas condiciones, lo que mejora la productividad y la calidad de los acabados de superficies.

APROVECHE AL MÁXIMO CADA PASADA

AutoCarry automatiza el levantamiento de la hoja para ayudarlo a lograr cargas de la hoja más uniformes con cada pasada y disminuir el resbalamiento de las cadenas.

Nota: Se requiere el paquete Grade con 3D.

ADMINISTRACIÓN DE EQUIPOS CAT

ELIMINA LAS SUPOSICIONES EN EL MOMENTO DE ADMINISTRAR EL EQUIPO

Sacar el máximo provecho de su equipo requiere cientos de decisiones, cada día. La herramienta Administración de equipos Cat le da acceso a todos los datos que necesita para mantener su equipo en el lugar de trabajo y ganar dinero. Puede hacer un seguimiento de la ubicación y las horas de trabajo de los equipos, monitorear el uso y el estado de las máquinas y, luego, tomar medidas informadas que mantendrán su operación en funcionamiento sin problemas, de manera eficiente y rentable.

CAT PRODUCT LINK™

Gracias a la tecnología telemática de Administración de equipos Cat, se puede eliminar la complejidad de la administración de los sitios de trabajo mediante la recopilación de datos generados por los equipos, los materiales y las personas, que luego se presentan en formatos personalizables.

VISIONLINK®

Acceda a la información en cualquier momento y lugar con VisionLink®. Además, utilice esta tecnología para tomar decisiones fundamentadas que impulsan la productividad, reducen los costos, simplifican el mantenimiento y mejoran la seguridad en el sitio de trabajo. Con diferentes opciones de niveles de suscripción, su distribuidor Cat puede ayudarlo a configurar exactamente lo que necesita para conectar la flota y gestionar el negocio sin tener que pagar funciones adicionales que no desea. Las suscripciones están disponibles con informes mediante celular o satélite o ambos.

CAT APP

La aplicación Cat App lo ayuda a gestionar sus activos, en cualquier momento, directamente desde su teléfono inteligente: vea la ubicación de la flota y las horas de trabajo, reciba alertas de mantenimiento, e incluso puede solicitar servicio a su distribuidor Cat local.

MENOS TIEMPO DE MANTENIMIENTO

MÁS TIEMPO EN EL TRABAJO

ACCESO FÁCIL QUE AHORRA TIEMPO

Acceda fácilmente al compartimiento del motor a través de una amplia puerta con bisagras y un panel inferior que se puede retirar sin necesidad de herramientas. Las tomas de presión están agrupadas para poder comprobar y solucionar rápidamente los problemas del sistema hidráulico. Acceso fácil a nivel del suelo a los filtros hidráulicos y al filtro de combustible primario/separador de agua.

COMODIDAD POR DISEÑO

Los componentes modulares facilitan el servicio y el mantenimiento. El Sistema Monitor realiza comprobaciones automáticas en el arranque y el sistema de filtración de combustible ayuda a mantener el funcionamiento sin problemas. El ventilador reversible hidráulico optativo expulsa los residuos de los núcleos del radiador. El soporte trasero optativo mantiene una pala a mano, y una caja de herramientas permite guardar cerca diversos instrumentos y una pistola de engrase.

SERVICIO CERCA O LEJOS

Ahorre tiempo y dinero con los servicios remotos. La opción de Actualización remota envía actualizaciones de software a distancia sin tener que esperar a que llegue un técnico del distribuidor. La opción de Solución remota de problemas permite a su distribuidor Cat realizar pruebas mientras la máquina está en funcionamiento. Si se identifica un problema, un técnico puede llevar las piezas y herramientas correctas la primera vez, lo que ahorra tiempo y dinero.

EQUIPADO PARA EL TRABAJO
OPTIMICE SU TRACTOR TOPADOR

Equipe su tractor topador con la hoja, el tren de rodaje y los accesorios traseros a fin de optimizar el rendimiento para el trabajo que realiza.

HOJAS

La versátil hoja de Inclinación Orientable de Potencia Variable (VPAT) permite ajustar hidráulicamente la elevación, el ángulo y la inclinación para obtener resultados precisos. La función de vibración de la hoja ayuda a eliminar el material pegajoso. Incline la hoja para facilitar el transporte o elija una hoja plegable para un ancho de transporte aún menor.

TREN DE RODAJE

El tren de rodaje de servicio pesado es ideal para aplicaciones agresivas, como la limpieza de terrenos, trabajos en pendientes laterales o terrenos rocosos. El tren de rodaje optativo Cat Abrasion™ está diseñado para trabajar y desgastarse como un sistema a fin de prolongar la vida útil y reducir los costos en aplicaciones abrasivas o de impacto bajo a moderado.

La opción de baja presión sobre el suelo (LGP, Low Ground Pressure) aporta estabilidad y tracción, especialmente en condiciones de suelos sueltos o húmedos.

ACCESORIOS TRASEROS

Equipe su tractor topador con un desgarrador de vástagos múltiples, una barra de tiro o un cabrestante instalado por el distribuidor. Un paquete listo para la instalación del desgarrador hace más sencillo agregar un desgarrador en el futuro para obtener más versatilidad o un mayor valor de reventa. Consulte a su distribuidor Cat sobre las opciones disponibles para ayudarle a optimizar su máquina para el trabajo que debe realizar.

LISTO PARA EL TRABAJO DURO

Equipe el tractor en la fábrica con protección adicional para trabajar en aplicaciones difíciles como agricultura, trabajos forestales y desmonte de terrenos.

Si trabaja en entornos difíciles, mejore la protección del tractor topador y del operador con características optativas como una cabina de servicio pesado, protectores contra ramas y rejillas para ventanas y puertas. Las protecciones especializadas resguardan los componentes de la máquina. El ventilador hidráulico proporcional a la demanda y el prefiltro de aire de la turbina ayudan a manejar situaciones de gran cantidad de residuos. Luces LED que aumentan la visibilidad. Pregunte a su distribuidor Cat sobre las opciones de fábrica que son adecuadas para sus aplicaciones.

PROTECCIÓN ADICIONAL

ASUMA LAS TAREAS MÁS DURAS

ESPECIFICACIONES TÉCNICAS

Consulte cat.com para conocer las especificaciones completas.

MOTOR		
Modelo de motor	Cat® C7.1	
Emisiones	MAR-1 de Brasil y Stage III de China para uso fuera de carretera, equivalente a Tier 3 de la EPA de EE.UU./Stage IIIA de la UE	
Número de fabricación	15A	
Potencia neta (2.200 rpm)		
SAE J1349	95 kW	128 hp
ISO 9249	97 kW	130 hp
ISO 9249 (DIN)	132 mhp	
Cilindrada	7 L	428,8 pulg^3

- La potencia neta publicada es la disponible en el volante del motor cuando el motor está equipado con filtro de aire, alternador y compresor de aire acondicionado a carga plena, y el ventilador de enfriamiento se encuentra funcionando a máxima velocidad.
- La potencia anunciada se prueba según la norma especificada en vigencia en el momento de fabricación.

PESO EN ORDEN DE TRABAJO		
D4	13.500 kg	29.800 lb
D4 LGP	14.350 kg	31.600 lb

CAPACIDADES DE LLENADO DE SERVICIO		
Tanque de combustible	260 L	69 gal EE.UU.
Sistema de enfriamiento	30 L	7,9 gal EE.UU.
Tanque hidráulico	64 L	16,9 gal EE.UU.

HOJAS				
	Capacidad		**Ancho**	
VPAT	3,3 m^3	4,3 yd^3	3.196 mm	10,5"
VPAT LGP	3,8 m^3	4,9 yd^3	3.684 mm	12"

Nota: El ancho y la capacidad son los mismos para las hojas VPAT y las hojas VPAT plegables.

DIMENSIONES				
	D4		**D4 LGP**	
Presión sobre el suelo	40 kPa	5,8 lb/pulg^2	31 kPa	4,5 lb/pulg^2
Entrevía	1.770 mm	70"	2.000 mm	79"
Ancho de zapata de cadena estándar	560 mm	22"	760 mm	30"
Ancho del tractor con zapata estándar:				
sin hoja	2.330 mm	92"	2.760 mm	109"
con hoja VPAT en un ángulo de 25°	2.896 mm	114"	3.337 mm	131"
con hoja plegable en posición de transporte	2.364 mm	93"	2.850 mm	112"
Longitud de cadena sobre el suelo	2.645 mm	104"	2.645 mm	104"
Área de contacto con el suelo	3,3 m^2	5.100 pulg^2	4,5 m^2	6.920 pulg^2
Espacio libre sobre el suelo	360 mm	14"	360 mm	14"
Altura de la máquina	2.965 mm	117"	2.965 mm	117"
Longitud del tractor básico	4.618 mm	181"	4.618 mm	181"

Todas las dimensiones anteriores son con el tren de rodaje Cat Abrasion con zapatas para servicio extremo de ancho máximo para la configuración, hoja VPAT, y se calcularon según la norma ISO 16754, a menos que se especifique lo contrario.

EQUIPO ESTÁNDAR Y OPTATIVO

El equipo optativo y estándar puede variar. Consulte con su distribuidor Cat para obtener más detalles.

TREN DE FUERZA	ESTÁNDAR	OPTATIVO
Motor Cat C7.1 con turbocompresión	●	
Transmisión hidrostática	●	
Sistema de enfriamiento de la placa de barra de aluminio	●	
Ventilador hidráulico de velocidad variable	●	
Parada del motor en vacío	●	
Antefiltro de turbina con rejilla		●
Filtro de aire con antefiltro integrado, expulsor de polvo y admisión de aire debajo del capó	●	

ENTORNO DEL OPERADOR	ESTÁNDAR	OPTATIVO
Cabina ROPS/FOPS estándar con asiento con suspensión neumática	●	
Paquete de comodidad para cabina con asiento con calefacción/ventilación, palancas universales con calefacción		●
Cabina de servicio pesado con ventanas de policarbonato y asiento con suspensión neumática		●
Posabrazos ajustables	●	
Controles de ajuste longitudinal montados en el asiento	●	
Pantalla gráfica en color de 17,8 cm (7")	●	
Cambios bidireccionales programables/ seleccionables	●	
Modalidad Eco	●	
Aire acondicionado integrado con control automático de temperatura	●	
Radio, AM/FM/Aux/USB/Bluetooth®		●
Cámara de visión trasera		●

PRODUCTOS TECNOLÓGICOS	ESTÁNDAR	OPTATIVO
Tecnología estándar: Third Party Grade Control Ready		●
Opción Lista para Instalación de Accesorio (ARO) con Assist: Slope Indicate, Slope Assist™, Stable Blade, Traction Control, ARO, Third-Party Grade Control Ready		●
Cat Grade con 3D: Grade con 3D instalado de fábrica e integrado, AutoCarry, además de funciones del paquete ARO con Assist		●
Compatibilidad con radios y estaciones base de Trimble, Topcon y Leica	●	
Capacidad para instalar sistemas de nivelación 3D de Trimble, Topcon y Leica	●	
Listo para la instalación de Product Link™	●	
Product Link, celular o satelital		●

TREN DE RODAJE	ESTÁNDAR	OPTATIVO
Tren de rodaje de servicio pesado	●	
Tren de rodaje Cat Abrasion		●

SERVICIO Y MANTENIMIENTO	ESTÁNDAR	OPTATIVO
Parrilla con bisagras apersianada de radiador	●	
Ventilador del radiador abatible hacia afuera	●	
Drenajes ecológicos	●	
Orificios de análisis programado de aceite (S·O·S℠)	●	
Soporte de pala		●

ELEMENTOS ELÉCTRICOS	ESTÁNDAR	OPTATIVO
Seis (6) luces halógenas integradas (4 delanteras, 2 dos traseras)	●	
Seis (6) luces LED integradas (4 delanteras, 2 traseras)		●

HOJAS	ESTÁNDAR	OPTATIVO
Hoja VPAT		●
Hoja VPAT plegable		●

PROTECTORES Y PROTECCIÓN	ESTÁNDAR	OPTATIVO
Protector del cárter de servicio pesado	●	
Paquete de protección frontal		●
Paquete de protección de servicio pesado		●
Paquete de protección de la cabina: protectores, rejilla trasera de la cabina		●
Paquete de protección de la cabina de servicio pesado: protectores, rejilla trasera de la cabina, rejillas laterales, protectores de luces		●

ACCESORIOS TRASEROS	ESTÁNDAR	OPTATIVO
Desgarrador de vástago múltiple		●
Barra de tiro giratoria		●

No todas las funciones están disponibles en todas las regiones. Consulte con su distribuidor Cat local para conocer la disponibilidad específica de ofertas en su área.
Para obtener información adicional, consulte el folleto de especificaciones técnicas que está disponible en www.cat.com o en su distribuidor Cat.

Para obtener información más completa sobre los productos Cat, los servicios del distribuidor y las soluciones del sector, visite nuestro sitio web www.cat.com.

VisionLink es una marca registrada de VirtualSite Solutions LLC, registrada en los Estados Unidos y en otros países.

Los materiales y las especificaciones están sujetos a cambios sin previo aviso. Las máquinas que se muestran en las fotografías pueden incluir equipos adicionales. Consulte con su distribuidor Cat para conocer las opciones disponibles.

© 2022 Caterpillar. Todos los derechos reservados. CAT, CATERPILLAR, LET'S DO THE WORK, sus respectivos logotipos, Product Link, el color "Caterpillar Corporate Yellow", la imagen comercial de "Power Edge" y Cat "Modern Hex", así como la identidad corporativa y de producto utilizadas en la presente, son marcas comerciales de Caterpillar y no pueden utilizarse sin autorización.

www.cat.com www.caterpillar.com

ASHQ8432-00 (04-2022)
Número de fabricación 15A
(Afr-ME, Asia Pacific
[excluding Aus-NZ, Japan,
Korea], Eurasia, S Am)

Tractor de Cadenas

Cat® D4

El D6K ahora es D4. Esto es parte de un esfuerzo que busca simplificar los nombres de los modelos de tractores topadores Cat ®. Durante los próximos años, se cambiará el nombre de la gama de tractores topadores Cat, desde el más pequeño (D1) hasta el más grande (D11), con un modelo por clase de tamaño; además, no llevarán más modificadores de letras como "N", "K", "T". Aunque el número puede ser diferente, el D4 ofrece todas las ventajas del D6K. El D4 ofrece un rendimiento de nivelación óptimo, una excelente eficiencia del combustible y opciones de características de tecnología que ayudan a completar los trabajos en menos tiempo y con mayor precisión.

Rendimiento

- Un Motor C7.1 Cat entrega una potencia fiable y la mejor eficiencia del combustible en su clase.
- Tren de rodaje optimizado: ocho (8) rodillos inferiores y dos (2) rodillos superiores para un desplazamiento uniforme y un excelente rendimiento de nivelación de acabado.
- La hoja amplia ayuda a realizar más trabajo en menos pasadas.
- La función de control de tracción reduce el resbalamiento de las cadenas en condiciones de terreno deficientes o con barro.
- La configuración forestal y agrícola está equipada de fábrica con protecciones y funciones especializadas para trabajar en aplicaciones difíciles como trabajo forestal y desmonte de terrenos*.

Facilidad de operación

- Controles electrohidráulicos intuitivos y precisos con ajuste de sensibilidad.
- La Pantalla de Cristal Líquido (LCD, Liquid Crystal Display), ubicada de manera más conveniente en frente del operador, muestra los datos de la máquina y los menús de configuración, además de ser la pantalla para la cámara de visión trasera optativa, por lo que no es necesario un monitor adicional.
- Mantenimiento sencillo con puntos de servicio y diagnóstico agrupados.
- Cómodo acceso a nivel del suelo al filtro de combustible primario y al separador de agua.
- Fácil de transportar sin extraer la hoja.
- Opción de hoja plegable*.

Eficiencia

- Las modalidades Eco optimizan las rpm del motor, a la vez que mantienen la velocidad de desplazamiento, lo que permite ahorrar hasta un 18 % de combustible en aplicaciones con cargas más livianas de la hoja, como la nivelación de acabado.
- El control automático de velocidad del motor reduce la velocidad del motor cuando está en funcionamiento en vacío para ahorrar más combustible.
- El cronómetro de parada del motor en vacío apaga la máquina después de un tiempo específico de funcionamiento en vacío para ayudar a ahorrar combustible y cumplir con las normas de funcionamiento en vacío.

** Consulte a su distribuidor Cat para conocer la disponibilidad regional.*

Tecnología Cat

- Mantenga automáticamente el declive y la pendiente transversal establecidos de la hoja con **Cat GRADE con Slope Assist**. Termine el trabajo más rápido, con una mejor calidad de superficie y un esfuerzo significativamente menor de parte del operador. No se necesita hardware externo o señal de GPS.
- **Cat GRADE con 3D** actualizado ofrece mayor velocidad, precisión y flexibilidad.
  - El sistema integrado en la fábrica elimina los cilindros de detección de posición.
  - Antenas integradas en el techo de la cabina para ofrecer mayor protección.
  - Pantalla táctil de 254 mm más intuitiva que es más fácil de usar.
- **AutoCarry™** automatiza el levantamiento de la hoja para maximizar la carga en la hoja, mejorar la consistencia en la carga y disminuir el resbalamiento de la cadena.
- **Cat Stable Blade** funciona con controles electrohidráulicos para complementar la intervención del control de la hoja por parte del operador a fin de obtener mejores nivelaciones de acabado de forma más rápida y con menos esfuerzo.
- **Cat Slope Indicate** muestra la pendiente transversal y la orientación longitudinal de la máquina en el monitor principal, lo que permite que los operadores trabajen en las pendientes con mayor precisión.
- La **Opción Lista para la Instalación de Accesorio** (ARO, Attachment Ready Option) de fábrica simplifica la instalación de sistemas de control de pendiente de todas las marcas.
- **Product Link™*** recopila datos de la máquina que se pueden ver en línea a través de las aplicaciones web y móviles.
- Acceda a la información en cualquier momento y lugar con **VisionLink®** y utilícela para tomar decisiones fundamentadas que impulsan la productividad, reducen los costos, simplifican el mantenimiento y mejoran la seguridad en el sitio de trabajo.

Tractor de Cadenas D4 Cat®

Motor		
Modelo de motor	C7.1 Cat	
Emisiones	MAR-1 de Brasil y Stage III de China para uso fuera de carretera, equivalentes a Tier 3 de la EPA de EE.UU. y Stage IIIA de la Unión Europea	
Potencia del motor: 2.000 rpm		
SAE J1995 (bruta)	119 kW	160 hp
ISO 14396	117 kW	157 hp
Potencia neta: 2.200 rpm		
SAE J1349	95 kW	128 hp
ISO 9249	97 kW	130 hp

Capacidades de llenado de servicio	
Tanque de combustible	260 L
Sistema de enfriamiento	30 L
Cárter del motor	18 L
Mandos finales	18,5 L
Tanque hidráulico	64 L

Transmisión: velocidad de desplazamiento	
Tipo de transmisión	Hidrostática
Avance	De 0 a 10 km/h
Retroceso	De 0 a 10 km/h

Pesos	
Peso en orden de trabajo	13.500 kg
Peso en orden de trabajo: LGP	14.350 kg

Nota: Pesos con cadenas para servicio pesado

Hojas		
Tipo de hoja	**VPAT/VPAT plegable**	
	Capacidad*	**Ancho sobre las cantoneras**
D4	3,26 m³	3.196 mm
D4 LGP	3,81 m³	3.682 mm

*ISO 9246

Dimensiones		
	D4	**D4 LGP**
Ancho del tractor:		
Con los siguientes accesorios:		
Zapatas estándar sin hoja	2.330 mm	2.760 mm
Zapatas estándar con hoja VPAT angulada a 25°	2.896 mm	3.337 mm
Zapatas estándar con hoja plegable en posición de transporte	2.364 mm	2.850 mm
Altura de la máquina desde la punta de la garra - cabina ROPS	2.965 mm	2.965 mm
Longitud del tractor básico (con bastidor en C y barra de tiro)	4.618 mm	4.618 mm
Con los siguientes accesorios		
Hoja VPAT, recta	5.000 mm	5.000 mm
Hoja VPAT, angulada a 25° (estándar y plegable)	5.630 mm	5.630 mm
Espacio libre sobre el suelo desde la superficie pulida de la zapata (de acuerdo con la norma SAE J1234)	360 mm	360 mm
Ancho de cadena estándar (servicio pesado)	560 mm	760 mm
Longitud de la cadena sobre el suelo	2.645 mm	2.645 mm
Presión sobre el suelo (ISO 16754)	40 kPa	31 kPa

Nota: Dimensiones con cadenas para servicio pesado

IBAMA PROCONVE HOMOLOGADO

Para obtener información más completa sobre los productos Cat, los servicios del distribuidor y las soluciones del sector, visite nuestro sitio web **www.cat.com**.

© 2020 Caterpillar
Todos los derechos reservados

Los materiales y las especificaciones están sujetos a cambios sin previo aviso. Las máquinas que aparecen en las fotografías pueden incluir equipo optativo. Consulte a su distribuidor Cat para conocer las opciones disponibles.

CAT, CATERPILLAR, LET'S DO THE WORK, sus respectivos logotipos, el color "Caterpillar Yellow", la imagen comercial de "Power Edge" y Cat "Modern Hex", así como la identidad corporativa y de producto utilizadas en la presente, son marcas registradas de Caterpillar y no pueden utilizarse sin autorización.

VisionLink es una marca registrada de Trimble Navigation Limited, registrada en los Estados Unidos y en otros países.

ASXQ2869-00 (02-2020)
Reemplaza a ASXQ2194-01
(Traducción: 03-2020)
(Africa-ME, APD, CIS, S Am)

CAT®

D4

Tractor de Cadenas

Especificaciones técnicas

La configuración y las características pueden variar según la región. Consulte a su distribuidor Cat® para conocer la disponibilidad en su zona.

Índice

Especificaciones 2

Motor 2
Transmisión: velocidad de desplazamiento 2
Capacidades de llenado de servicio 2
Tracción de la barra de tiro 2
D4 3
Hojas 3
D4 LGP 4
Hojas 4
Zapatas de cadena 5
Tractor topador de servicio pesado/forestal 5
Desgarrador 6
Cabrestante 6
Normas 7
Características de la tecnología 8

Equipos optativo y estándar 9

Especificaciones del Tractor de Cadenas D4

Motor

Modelo de motor	C7.1 Cat®	
Emisiones	MAR-1 de Brasil y Stage III de China para uso fuera de carretera, equivalente a Tier 3 de la EPA de EE.UU./Stage IIIA de la UE	
Número de fabricación	15A	
Potencia neta (2.200 rpm)		
SAE J1349	95 kW	128 hp
ISO 9249	97 kW	130 hp
ISO 9249 (DIN)	132 mhp	
Potencia del motor: máxima (2.000 rpm)		
SAE J1995	119 kW	160 hp
ISO 14396	117 kW	157 hp
ISO 14396 (DIN)	159 mhp	
Perforación	105 mm	4,1"
Carrera	135 mm	5,3"
Cilindrada	7 L	428,8 pulg^3
Compatibilidad con biodiésel	Hasta B20[1]	

- La potencia neta publicada es la disponible en el volante del motor cuando el motor está equipado con filtro de aire, alternador y compresor de aire acondicionado a carga plena, y el ventilador de enfriamiento se encuentra funcionando a máxima velocidad.
- La potencia anunciada se prueba según la norma especificada en vigencia en el momento de fabricación.
- No se requiere reducción de potencia del motor hasta 3.000 m (9.840') de altitud; en altitudes superiores a los 3.000 m (9.840') se produce una reducción automática de la potencia.

[1]Los motores Cat son compatibles con los siguientes combustibles biodiésel* renovables y alternativos que reducen los gases de efecto invernadero durante el ciclo de vida útil de la máquina:

✓ Biodiésel hasta B20 (FAME [Fatty Acid Methyl Ester, éster metílico de ácidos grasos])**

✓ Hasta 100 % de combustibles renovables HVO (Hydrotreated Vegetable Oil, aceite vegetal hidrotratado) y GTL (Gas to Liquid, gas a líquido)

**Consulte las instrucciones para una correcta aplicación. Consulte a su distribuidor Cat o las "Recomendaciones de fluidos para máquinas Caterpillar" (SEBU6250) para obtener más detalles.*

***B30 se puede utilizar donde sea obligatorio. Para usar mezclas más altas, hasta B100, consulte con su distribuidor Cat.*

Transmisión: velocidad de desplazamiento

Tipo de transmisión	Hidrostática	
Avance	De 0 a 10 km/h	0 a 6,2 mph
Retroceso	De 0 a 10 km/h	0 a 6,2 mph

Capacidades de llenado de servicio

Tanque de combustible	260 L	69 gal EE.UU.
Sistema de enfriamiento	30 L	7,9 gal EE.UU.
Cárter del motor	18 L	4,8 gal EE.UU.
Mandos finales	18,5 L	4,9 gal EE.UU.
Tanque hidráulico	64 L	16,9 gal EE.UU.

Tracción de la barra de tiro

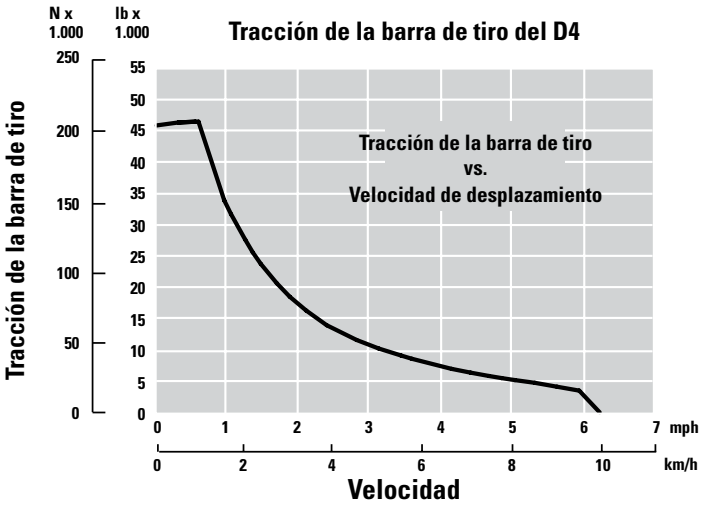

D4

	Peso en orden de trabajo*	13.500 kg	29.800 lb
	Peso de embarque**	13.200 kg	31.600 lb
	Presión sobre el suelo (ISO 16754)	40 kPa	5,8 lb/pulg²
	Tren de rodaje (estándar)	40 rodillos de sección/8 rodillos inferiores	
1	Entrevía	1.770 mm	70"
2	Ancho de zapata de cadena (estándar)	560 mm	22"
3	Ancho del tractor con zapatas estándar:		
	Sin hoja	2.330 mm	92"
	Con hoja VPAT en un ángulo de 25°	2.896 mm	114"
	Con hoja plegable en posición de transporte	2.364 mm	93"
4	Longitud de la cadena sobre el suelo	2.645 mm	104"
	Área de contacto con el suelo (ISO 16754)	3,3 m²	5,100 pulg²
	Altura de la garra (servicio moderado o extremo)	48/57 mm	1.9/2.2"
	espacio libre sobre el suelo	360 mm	14"
5	Altura de la máquina***	2.965 mm	117"
6	Longitud del tractor básico****	4.618 mm	181"

Todas las dimensiones anteriores son con el tren de rodaje Cat Abrasion™ con zapatas para servicio extremo de ancho máximo para la configuración, hoja VPAT (Variable Power Angle Tilt, Inclinación Orientable de Potencia Variable), y se calcularon según la norma ISO 16754, a menos que se especifique lo contrario.

*El peso en orden de trabajo incluye la ROPS (Roll Over Protection Structure, Estructura de Protección en Caso de Vuelcos) externa (EROPS, External Roll Over Protection Structure), el aire acondicionado, las luces, la hoja topadora VPAT, la transmisión, la barra de tiro, el recinto del motor, el sistema hidráulico de tres válvulas, un 100 % de combustible, el asiento con suspensión neumática de la serie Comfort Cat y el operador.

**El peso de embarque incluye la ROPS externa (EROPS), el aire acondicionado, las luces, la hoja topadora VPAT, la transmisión, la barra de tiro, el recinto del motor, el sistema hidráulico de tres válvulas, un 10 % de combustible y el asiento con suspensión neumática de la serie Comfort Cat.

***Altura de la máquina desde la punta de la garra hasta la parte superior de la cabina ROPS.

****Longitud del tractor básico con bastidor en C/barra de tiro.

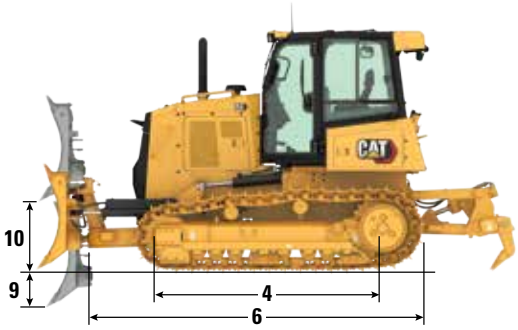

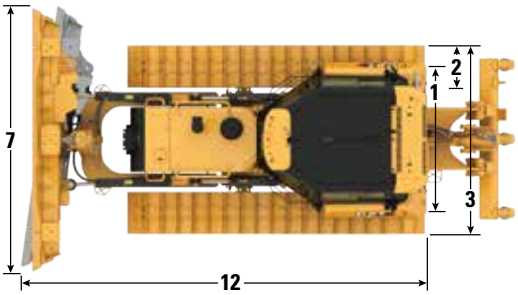

Hojas

	Configuración	VPAT		VPAT plegable	
	Capacidad (ISO 9246)	3,3 m³	4,3 yd³	3,3 m³	4,3 yd³
7	Ancho en las cantoneras	3.196 mm	10,5'	3.196 mm	10,5'
	Ancho sin cantoneras	3.097 mm	10,2'	3.097 mm	10,2'
	Ancho en las cantoneras (hoja en ángulo de 24°)	2.920 mm	115"	2.920 mm	115"
	Ancho sin cantoneras (hoja en ángulo de 24°)	2.829 mm	111,4"	2.829 mm	111,4"
	Ancho de la máquina (con hoja plegable en ángulo de 24° solo para fines de transporte)	—		2.371 mm	93,3"
	Ángulo máximo de la hoja	24°		24°	
8	Altura	1.291 mm	50,8"	1.291 mm	50,8"
9	Profundidad de excavación	470 mm	18,5"	470 mm	18,5"
10	Altura de levantamiento	953 mm	37,5"	953 mm	37,5"
11	Inclinación máxima en la esquina de la hoja	226 mm	8,9"	226 mm	8,9"
	Ángulo máximo de inclinación	8°		8°	
	Ajuste de inclinación	60° (cuchilla/suelo, nominal); –2°/+4°			
12	Longitud de la máquina (hoja recta)	5.142 mm	202,4"	5.142 mm	202,4"
	Longitud de la máquina (hoja en ángulo de 24°)	5.738 mm	226,3"	5.738 mm	226,3"
	Peso de la hoja	1.005 kg	2.215 lb	1.195 kg	2.634.5 lb

Especificaciones del Tractor de Cadenas D4

D4 LGP

	Peso en orden de trabajo*	14.350 kg	31.600 lb
	Peso de embarque**	14.050 kg	30.950 lb
	Presión sobre el suelo (ISO 16754)	31 kPa	4,5 lb/pulg²
	Tren de rodaje (estándar)	46 rodillos de sección/8 rodillos inferiores	
1	Entrevía	2.000 mm	79"
2	Ancho de zapata de cadena (estándar)	760 mm	30"
3	Ancho del tractor con zapatas estándar:		
	Sin hoja	2.760 mm	109"
	Con hoja VPAT en un ángulo de 25°	3.337 mm	131"
	Con hoja plegable en posición de transporte	2.850 mm	112"
4	Longitud de la cadena sobre el suelo	2.645 mm	104"
	Área de contacto con el suelo (ISO 16754)	4,5 m²	6,920 pulg²
	Altura de la garra (servicio moderado o extremo)	48/57 mm	1.9/2.2"
	espacio libre sobre el suelo	360 mm	14"
5	Altura de la máquina***	2.965 mm	117"
6	Longitud del tractor básico****	4.618 mm	181"

Todas las dimensiones anteriores son con el tren de rodaje Cat Abrasion con zapatas para servicio extremo de ancho máximo para la configuración, hoja VPAT, y se calcularon según la norma ISO 16754, a menos que se especifique lo contrario.

*El peso en orden de trabajo incluye la ROPS externa (EROPS), el aire acondicionado, las luces, la hoja topadora VPAT, la transmisión, la barra de tiro, el recinto del motor, el sistema hidráulico de tres válvulas, un 100 % de combustible, el asiento con suspensión neumática de la serie Comfort Cat y el operador.

**El peso de embarque incluye la ROPS externa (EROPS), el aire acondicionado, las luces, la hoja topadora VPAT, la transmisión, la barra de tiro, el recinto del motor, el sistema hidráulico de tres válvulas, un 10 % de combustible y el asiento con suspensión neumática de la serie Comfort Cat.

***Altura de la máquina desde la punta de la garra hasta la parte superior de la cabina ROPS.

****Longitud del tractor básico con bastidor en C/barra de tiro.

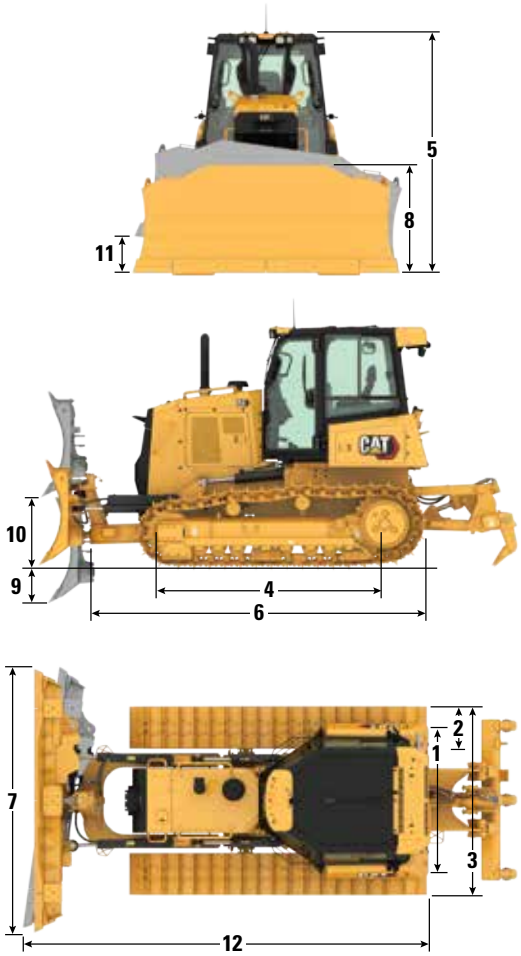

Se muestra la configuración estándar.

Hojas

	Configuración	VPAT LGP		VPAT LGP plegable	
	Capacidad (ISO 9246)	3,8 m³	4,9 yd³	3,8 m³	4,9 yd³
7	Ancho en las cantoneras	3.684 mm	12,0'	3.684 mm	12,0'
	Ancho sin cantoneras	3.573 mm	11,7'	3.573 mm	11,7'
	Ancho en las cantoneras (hoja en ángulo de 24°)	3.366 mm	132,5"	3.366 mm	132,5"
	Ancho sin cantoneras (hoja en ángulo de 24°)	3.264 mm	128,5"	3.264 mm	128,5"
	Ancho de la máquina (con hoja plegable en ángulo de 24° solo para fines de transporte)	—		2.815 mm	110,8"
	Ángulo máximo de la hoja	24°		24°	
8	Altura	1.323 mm	52,1"	1.323 mm	52,1"
9	Profundidad de excavación	470 mm	18,5"	470 mm	18,5"
10	Altura de levantamiento	953 mm	37,5"	953 mm	37,5"
11	Inclinación máxima en la esquina de la hoja	260 mm	10,2"	260 mm	10,2"
	Ángulo máximo de inclinación	8°		8°	
	Ajuste de inclinación	60° (cuchilla/suelo, nominal); –2°/+4°			
12	Longitud de la máquina (hoja recta)	5.142 mm	202,5"	5.142 mm	202,5"
	Longitud de la máquina (hoja en ángulo de 24°)	5.837 mm	229,8"	5.837 mm	229,8"
	Peso de la hoja	1.105 kg	2.436 lb	1.306 kg	2,879"

Zapatas de cadena

Algunas zapatas de cadena no están disponibles en todas las regiones. Consulte a su distribuidor Cat para obtener más información.

Estándar		
510 mm (20")	Cat Abrasion™	Servicio moderado
510 mm (20")	Cat Abrasion	Servicio extremo
560 mm (22")	Cat Abrasion	Servicio moderado
560 mm (22")	Cat Abrasion	Servicio extremo
510 mm (20")	Servicio pesado	Servicio extremo
560 mm (22")	Servicio pesado	Servicio extremo
LGP		
760 mm (30")	Cat Abrasion	Servicio moderado
760 mm (30")	Cat Abrasion	Servicio extremo
760 mm (30")	Servicio pesado	Servicio extremo
760 mm (30")	Servicio pesado	Limpieza automática

Tractor topador de servicio pesado/forestal

Puede equipar el modelo D4 con una variedad de opciones de fábrica diseñadas para ofrecer una mayor protección en aplicaciones de servicio pesado, como operaciones forestales, agrícolas y de desmonte de terrenos. Consulte a su distribuidor Cat sobre las diversas opciones disponibles para equipar de la mejor forma su tractor topador para el trabajo que realiza:

- Cabina de servicio pesado con ventanas de policarbonato
- Paquete de protección de la cabina: protectores, rejilla trasera de la cabina
- Paquete de protección de la cabina de servicio pesado: protectores, rejilla trasera de la cabina, rejilla lateral, protectores de luces
- Rejilla trasera
- Rejillas laterales
- Paquete de protección frontal de servicio pesado: parrilla del radiador de servicio pesado y protector de cárter estándar
- Paquete de protección de servicio pesado: parrilla del radiador de servicio pesado, protector del tanque de combustible de servicio pesado, protector del cárter de servicio pesado (también disponibles para modelos de llenado rápido/preparados para el llenado rápido)
- Tren de rodaje de servicio pesado
- Zapatas de cadena para servicio extremo
- Guardas guía de cadena
- Seis luces LED
- Baliza intermitente
- Antefiltro de turbina con rejilla

Especificaciones del Tractor de Cadenas D4

Desgarrador

	Tipo	En paralelogramo fijo	
1	Fuerza máxima de penetración		
	D4	42,2 kN	9.480 lb
	D4 LGP	45,1 kN	10.138 lb
	Fuerza de dislocación máxima		
	D4	166,7 kN	37.480 lb
	D4 LGP	166,7 kN	37.480 lb
2	Espacio entre los portavástagos	896 mm	35,3"
3	Distancia entre vástagos	1.792 mm	70,6"
	Sección del vástago	58,5 × 138 mm	2,3 × 5,4"
	Cantidad de portavástagos	3	
4	Ancho total de la viga	1.951 mm	76,8"
	Sección transversal de la viga	165 × 211 mm	6,5 × 8,3"
	Penetración máxima	360 mm	14,2"
	Peso con un vástago	845 kg	1.863 lb
	Cada vástago adicional	34 kg	75 lb

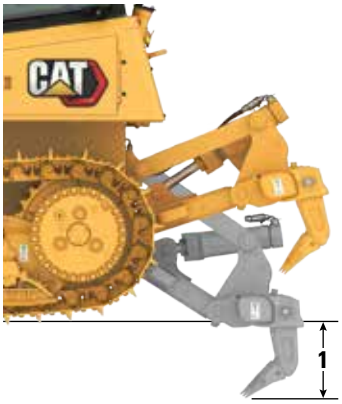

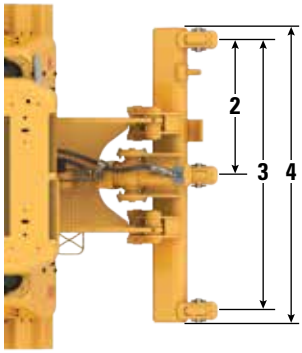

Cabrestante

Modelo del cabrestante	PA50	
Mando del cabrestante	Hidrostática	
Peso*	907 kg	2.000 lb
Longitud del cabrestante y el soporte	845 mm	33,2"
Ancho de la caja del cabrestante	740 mm	29,1"
Diámetro del tambor	205 mm	8"
Ancho del tambor	274 mm	11"
Diámetro de la brida	457 mm	18"
Capacidad del tambor (cable recomendado)	93 m	306’
Capacidad del tambor (cable optativo)	67 m	220’
Diámetro recomendado de la cuerda	19 mm	0,75"
Tamaño de cable optativo	22 mm	0,9"
Tamaño del casquillo del cable (diámetro externo)	54 mm	2,1"
Tamaño del casquillo del cable (longitud)	67 mm	2,6"
Valor máximo con tambor vacío		
Tracción del cable	222,4 kN	50.000 lbf
Velocidad del cable	38 m/min	124 pies/min
Valor máximo con tambor lleno		
Tracción del cable	115,7 kN	26.000 lbf
Velocidad del cable	70 m/min	230 pies/min

*El peso incluye lo siguiente: la bomba, los controles del operador, el aceite, los soportes de montaje y los espaciadores.

Normas

ROPS/FOPS

- La ROPS (Rollover Protective Structure, Estructura de Protección en Caso de Vuelcos) ofrecida por Caterpillar para la máquina cumple con los criterios de la norma ISO 3471:2008 para ROPS.
- La FOPS (Falling Object Protective Structure, Estructura de Protección contra la Caída de Objetos) cumple con la norma ISO 3449-2005 Level II.

Frenos

- Los frenos cumplen con la norma ISO 10265:2008.

Información de ruido y de vibración

- El nivel declarado de presión acústica dinámica en los oídos del operador es de 76 dB(A) cuando se utiliza la norma “ISO 6396:2008” para medir el valor en una cabina cerrada. La cabina se instaló correctamente y recibió el mantenimiento establecido. Las mediciones se llevaron a cabo con las puertas y las ventanas de la cabina cerradas.

Nota: La incertidumbre del nivel de presión acústica dinámica en los oídos del operador es de ±2 dB(A).

- Es posible que se necesite protección para los oídos cuando la máquina funcione con una estación del operador abierta, en un entorno ruidoso o con una cabina que no haya recibido un mantenimiento apropiado.
- El nivel declarado de potencia acústica exterior es de 109 dB(A) cuando el valor se mide según los procedimientos de prueba dinámica y las condiciones especificadas en la norma “ISO 6395:2008”.

Especificaciones del Tractor de Cadenas D4

Características de la tecnología

La más amplia selección de características tecnológicas que le ayudan a sacar el máximo provecho de su tractor topador.

GRADE	Estándar	ARO con Assist	Grade con 3D
Third Party Grade Control Ready	✓	✓	✓
Grade con 3D	—	+[1]	✓
ASSIST			
Slope Indicate Stable Blade Traction Control	—	✓	✓
Grade con Slope Assist	—	✓	✓
VISION/DETECT			
Cámara de visión trasera	⊕	⊕	⊕
LINK			
Product Link™ celular	✓	✓	✓
Product Link satelital	⊕	⊕	⊕
Actualización remota/Solución remota de problemas	✓	✓	✓
Grade Connectivity	—	✓	✓
Características para el operador			
ID del operador	✓	✓	✓
Seguridad de la máquina: contraseña[2]	+	+	+

[1] Requiere accesorio activado por software (SEA, Software Enabled Attachment)
[2] Contactar al distribuidor para activar
✓ Estándar
+ Opción de instalación del distribuidor
⊕ Opción de fábrica

Equipos optativo y estándar

El equipo optativo y estándar puede variar. Consulte con su distribuidor Cat para obtener más detalles.

	Estándar	Optativo
TREN DE FUERZA		
Motor Cat C7.1 con turbocompresión	✓	
Control electrónico de la transmisión hidrostática de circuito cerrado y trayectoria doble	✓	
Posenfriador aire a aire (ATAAC)	✓	
Sistema de enfriamiento con placa de barra de aluminio (radiador, tren de fuerza, posenfriador)	✓	
Ventilador hidráulico de velocidad variable	✓	
Capacidad de funcionamiento a una altitud de 3.000 m (9.840') sin reducción de potencia	✓	
Control automático de velocidad del motor	✓	
Parada del motor en vacío	✓	
Antefiltro de turbina con rejilla		✓
Filtro de aire con antefiltro integrado, expulsor de polvo y admisión de aire debajo del capó	✓	
Bomba eléctrica de cebado de combustible	✓	
Separador de agua/combustible	✓	
Auxiliar de arranque con bujía	✓	
ENTORNO DEL OPERADOR		
Cabina ROPS/FOPS	✓	
Cabina estándar con asiento con suspensión neumática	✓	
Paquete de comodidad para cabina con asiento con calefacción/ventilación, palancas universales con calefacción		✓
Cabina de servicio pesado con ventanas de policarbonato y asiento con suspensión neumática		✓
Asiento de tela con suspensión neumática	✓	
Posabrazos ajustables	✓	
Controles de ajuste longitudinal montados en el asiento	✓	
Cinturón de seguridad retráctil, 76 mm (3")	✓	
Pantalla gráfica en color de 17,8 cm (7") con indicador de temperatura del refrigerante del motor, temperatura del aceite hidráulico, nivel de combustible	✓	

	Estándar	Optativo
ENTORNO DEL OPERADOR *(continuación)*		
Cambios bidireccionales programables/seleccionables	✓	
Ajustes independientes de velocidad de avance y retroceso	✓	
Interruptor del acelerador giratorio	✓	
Modalidad Eco	✓	
Pedal sencillo que combina las funciones de deceleración y frenado	✓	
Aire acondicionado integrado con control automático de temperatura	✓	
Limitador electrónico de velocidad de desplazamiento	✓	
Pantalla de RPM del motor y de marchas	✓	
Horómetro electrónico	✓	
Indicador electrónico de servicio del filtro de aire del motor	✓	
Indicador electrónico de agua en el combustible	✓	
Lista para instalación de radio de 12 voltios (plug and play)	✓	
Radio, AM/FM/Aux/USB/Bluetooth®		✓
Cámara de visión trasera		✓
Tapetes acolchados para el piso	✓	
Espejo retrovisor interior	✓	
Tomacorriente de 12 V	✓	
Gancho para ropa	✓	
Compartimiento de almacenamiento	✓	
Posavasos	✓	
Alfombrilla de caucho de servicio pesado	✓	
Limpiaparabrisas intermitente	✓	
SISTEMA HIDRÁULICO		
Sistema hidráulico de tres válvulas	✓	
Sistema hidráulico con detección de carga	✓	

(continúa en la siguiente página)

Equipos estándar y optativos del modelo D4

Equipo optativo y estándar *(continuación)*

El equipo optativo y estándar puede variar. Consulte con su distribuidor Cat para obtener más detalles.

	Estándar	Optativo
PRODUCTOS TECNOLÓGICOS		
Tecnología estándar: Third Party Grade Control Ready		✓
Attachment Ready Option (ARO) con Assist: Slope Indicate, Slope Assist, Stable Blade, Traction Control, ARO, Third Party Grade Control Ready		✓
Cat Grade con 3D: Grade con 3D instalado de fábrica e integrado, AutoCarry™, además de funciones del paquete ARO con Assist		✓
Compatibilidad con radios y estaciones base de Trimble, Topcon y Leica	✓	
Capacidad para instalar sistemas de nivelación 3D de Trimble, Topcon y Leica	✓	
Listo para la instalación de Product Link	✓	
Product Link celular		✓
Product Link satelital		✓
Actualización remota		✓
Solución remota de problemas		✓
Sin Product Link		✓
TREN DE RODAJE		
Tren de rodaje de servicio pesado con ocho rodillos inferiores/dos rodillos superiores	✓	
Tren de rodaje Cat Abrasion con ocho rodillos inferiores/dos rodillos superiores		✓
Tensores de cadena hidráulicos	✓	
Segmentos de aro de la rueda motriz reemplazables	✓	
Pares de cadenas: consulte la tabla en la página 5		✓
Protector de guía de cadena central		✓
Protectores de guía de cadena delanteros y traseros		✓
Protector completo de guías de cadenas		✓

	Estándar	Optativo
SERVICIO Y MANTENIMIENTO		
Refrigerante anticongelante (-37 °C/-34,6 °F)	✓	
Refrigerante de larga duración	✓	
Recintos de motor	✓	
Parrilla con bisagras apersianada de radiador	✓	
Ventilador del radiador abatible hacia afuera	✓	
Dispositivo de tiro delantero	✓	
Drenajes ecológicos (motor, tren de fuerza y aceite del implemento, refrigerante del motor)	✓	
Orificios de muestreo para el análisis programado de aceite (S O S℠) (motor, tren de fuerza, aceite del implemento)	✓	
Soporte de pala		✓
Aceite hidráulico estándar	✓	
Aceite hidráulico biodegradable		✓
Calentador de refrigerante del motor: 240 V		✓
Respiradero aislado		✓
Protección contra vandalismo	✓	
SISTEMA ELÉCTRICO		
Seis (6) luces halógenas integradas (cuatro [4] delanteras y [2] dos traseras)	✓	
Seis (6) luces LED integradas (cuatro [4] delanteras y [2] dos traseras)		✓
Bocina	✓	
Alarma de retroceso	✓	
Convertidor de 12 V, 10 A	✓	
Conector de diagnóstico	✓	
Baterías de 900 CCA para servicio pesado, libres de mantenimiento	✓	
Baliza LED.		✓
Alternador de 100 A (24 voltios)	✓	
Motor de arranque eléctrico de 24 V	✓	

(continúa en la siguiente página)

Equipo optativo y estándar *(continuación)*

El equipo optativo y estándar puede variar. Consulte con su distribuidor Cat para obtener más detalles.

	Estándar	Optativo
VENTILADOR HIDRÁULICO		
Ventilador proporcional a la demanda	✓	
Ventilador proporcional a la demanda, reversible		✓
HOJAS		
Hoja VPAT, 3.196 mm (10,5') ARO		✓
Hoja VPAT plegable, 3.196 mm (10,5') ARO		✓
Hoja VPAT LGP, 3.684 mm (12') ARO		✓
Hoja VPAT LGP plegable, 3.684 mm (12') ARO		✓
PROTECTORES Y PROTECCIÓN		
Protector del cárter de servicio pesado	✓	
Paquete de protección frontal		✓
Paquete de protección de servicio pesado		✓
Paquete de protección de servicio pesado, listo para el llenado rápido de combustible		✓
Paquete de protección de la cabina: protectores, rejilla trasera de la cabina		✓
Paquete de protección de la cabina de servicio pesado: protectores, rejilla trasera de la cabina, rejillas laterales, protectores de luces		✓
Rejilla trasera		✓
Rejillas laterales		✓

	Estándar	Optativo
ACCESORIOS TRASEROS		
Paquete hidráulico listo para la instalación de un desgarrador		✓
Paquete hidráulico listo para la instalación de un cabrestante		✓
Paquete hidráulico de control doble		✓
Barra de tiro rígida	✓	
Desgarrador de vástagos múltiples y dientes rectos		✓
Desgarrador de vástagos múltiples y dientes curvos		✓
Preinstalación para desgarrador		✓
Barra de tiro giratoria		✓

Para obtener información más completa sobre los productos Cat, los servicios del distribuidor y las soluciones del sector, visite nuestro sitio web **www.cat.com**.

© 2022 Caterpillar
Todos los derechos reservados

Los materiales y las especificaciones están sujetos a cambios sin previo aviso. Las máquinas que aparecen en las fotografías pueden incluir equipo optativo. Consulte con su distribuidor Cat para conocer las opciones disponibles.

CAT, CATERPILLAR, LET'S DO THE WORK, sus respectivos logotipos, el color "Caterpillar Corporate Yellow", la imagen comercial de "Power Edge" y Cat "Modern Hex", así como la identidad corporativa y de producto utilizadas en la presente, son marcas registradas de Caterpillar y no pueden utilizarse sin autorización.

ASXQ3463 (04-2022)
Número de fabricación: 15A
(Afr-ME, Asia Pacific
[excluding Aus-NZ, Japan,
Korea], Eurasia, S Am)